USER MANUAL

VAPORESSO LUXE X

VAPORESSO

ENGLISH

Thank you for choosing Vaporesso product. Please read this instruction carefully before use to ensure a perfect experience.
If there is any additional requirement about this product, please consult the local agent or contact us through our website: www.vaporesso.com

ENLARGED VIEW

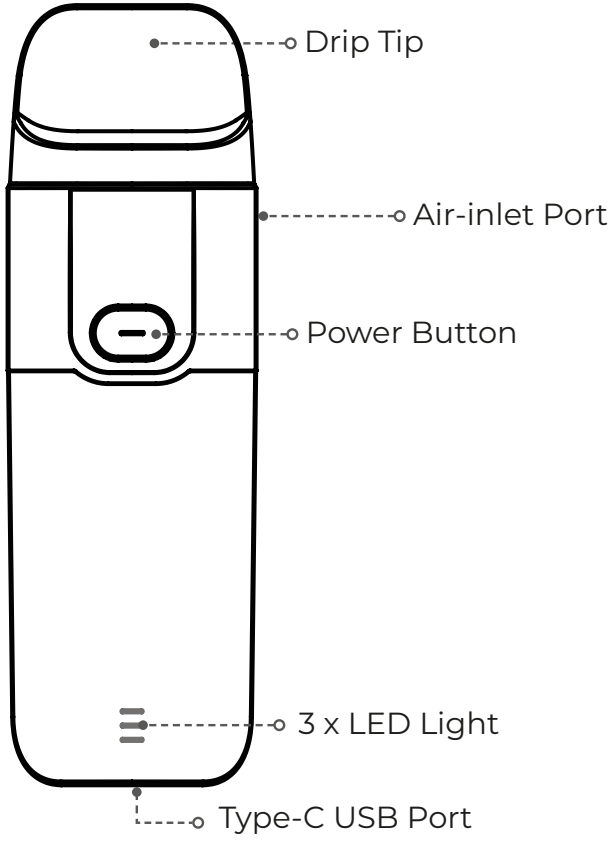

FIGURE 1

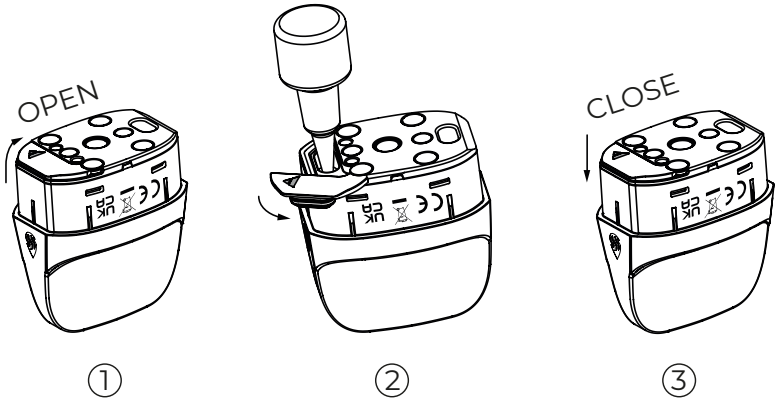

FIGURE 2

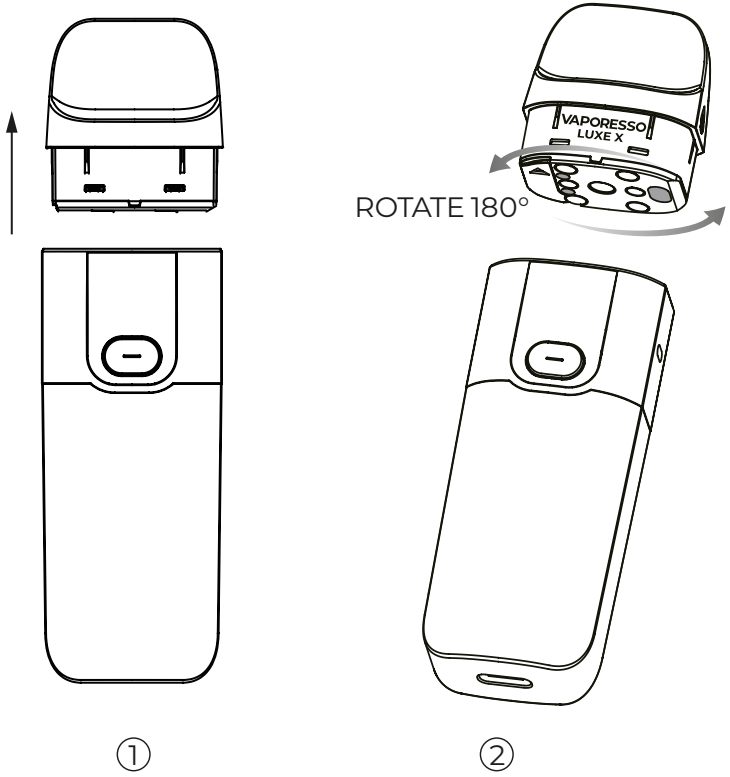

SPECIFICATION

Dimensions: 98 x 31.5 x 21.6 mm
POD Capacity: 5ml/2ml
Compatible POD/COIL: LUXE X SERIES POD/GTX COIL
Battery Capacity: 1500mAh
Output Power: 40W
Charging Current: DC 5V/1.5A,Type-C
Display : 3 x LED Light

PACKING LIST

1 x VAPORESSO LUXE X Battery
1 x VAPORESSO LUXE X 0.4Ω MESH POD(5ml/2ml)
1 x VAPORESSO LUXE X 0.8Ω MESH POD(5ml/2ml)
1 x Type-C Cable
1 x User Manual & Warranty Card
1 x Reminder Card

USER INSTRUCTIONS

1. Replace the POD

- Take out the used POD from the battery;
- Install a new POD to the battery and make sure they are firmly connected.

2. Fill the E-liquid(Refer to FIGURE 1)

- Take out the used POD from the battery and pull out the silicone plug from the bottom of the POD;
- Fill e-liquid through the hole
- Put the silicone plug back in place firmly after filling is finished.
- Please wait 5 minutes for the e-liquid to soak into the coil completely.

3. Adjust the Airflow(Refer to FIGURE 2)

To adjust the airflow volume, try rotating the POD 180° and inserting it. There are two looser or tighter airflow volume for selecting.

4. Power on the Device

Click the power button 5 times in 2 seconds to power on or power off the device.

5. Start Vaping

Press the power button to enjoy extraordinary vaping experience.

6. Battery Level

LED	Battery Status
☰	60%-100%
☰	30-60%
—	≤30%

7. Charge the Battery

After connecting the Type-C cable to the battery, the battery indicator and remaining charging time will be showed on the screen.

8. Safety Mode

If the vaping time over 8 seconds, the power level LED light breathing 3 times and the device will be powered off automatically, press power button 5 times constantly to power on again.

PROTECTIONS

Protections	Situation	Indicator
Low Resistance Protection	The device detects an ultra-low resistance.	All LED indicator Flash 5 times →Stop Output
Short-circuit Protection	The device detects a short circuit.	All LED indicator Flash 5 times →Stop Output
No Load Protection	The device does not detect an atomizer.	Current power level LED light breathing 3 times →Stop Output
High Resistance Protection	The device detect an ultra-high resistance.	Current power level LED light breathing 3 times →Stop Output
Low Voltage Protection	The battery voltage drops too low.	All LED indicator Flash 3 times →Stop Output
Over Charge Protection	The device is fully charged.	Stop Charging

CAUTIONS

1. Please turn off the device when it is not in use.
2. Do not leave the charging device unattended.
3. Do not drop, throw or abuse your device, which may cause damage.
4. Please use a standard USB output charger with proper charging current and voltage range.
5. Keep away from the water or any flammable gas, liquid.
6. Do not expose the device to direct sunlight, dust, moisture or mechanical shock.
7. Do not expose the device to extreme temperature.
(Recommended temperature range: -10~60°C / 14~140°F using and -10~45°C / 14~113°Fwhile storing).
8. EEE Recycling: the product should not be treated as household waste, instead, it should be handed over to the applicable collection point for the recycling of electrical and electronic equipment.
9. Battery Recycling: the product battery should not be treated as household waste, instead, it should be handed over to the applicable used battery collection point for recycling.
10. Only have your device repaired by Vaporesso. Do not attempt to repair it by yourself as damage or personal injury may occur.

WARNINGS

This refillable electronic cigarette is intended for use with compatible e-liquid, which may contain nicotine. Nicotine is an addictive substance and it is not suitable or recommended to use in following cases:

1. This device is not suitable for:

- Persons under the legal smoking age.

- Persons experiencing heart disease, stomach or duodenal ulcers, liver or kidney problems, long-term throat disease or difficult breathing due to bronchitis, emphysema orasthma.
- Persons with an overactive thyroid gland or experiencing phaeochromocytoma (a tumour of the adrenal gland that can effect blood pressure).
- Persons taking certain medications like Theophylline, Ropinirole or Clozapine and etc.

2. This device is not recommended for:
- Non-smokers
- Pregnant or breastfeeding women

3. You may experience the following results if you use nicotine containing e-liquid with this product. If it happens, please consult a healthcare professional and show them this leaflet if possible:
Feeling faint / Nausea / Dizziness / Headache / Coughing / Irritation of the mouth or throat / Stomach discomfort / Hiccups / Nasal congestion / Vomition / Chest palpitations / pain or an irregular heart rate.

This device should not be used by persons under the legal smoking age.

FRANÇAIS

CONSIGNES D'UTILISATION

1. Remplacer le POD
- Retirez le POD usé de l'appareil ;
- Installez un nouveau POD sur la batterie, et assurez-vous qu'ils sont fermement connectés ;

2. Recharger de e-liquide(Voyez la FIGURE 1)
Retirez le POD usé de la batterie et ouvrez le bouchon de silicone sur le dessous du POD ;
- Versez l'e-liquide dans l'orifice de remplissage
- Remettez le bouchon de silicone en place fermement après le remplissage.
- Veuillez patienter 5 minutes, le temps que l'E.-liquide imbibe complètement la résistance.

3. Réglage du débit d'air(Voyez la FIGURE 2)
Pour ajuster le volume du débit d'air, essayez de faire pivoter le POD à 180° et insérez-le. Vous disposez de deux réglages, l'un plus ouvert et l'autre plus restreint.

4. Mise en marche de l'appareil
Appuyez sur le bouton d'alimentation 5 fois en 2 secondes pour mettre en marche l'appareil ou l'éteindre.

5. Commencer à vapoter
Appuyez sur le bouton d'alimentation pour vivre une expérience de vapotage extraordinaire.

6. Niveau de charge de la batterie

LED	État de charge de la batterie
☰	60% à 100 %
☰	30-60%
—	≤30%

7. Charge de la batterie

Après connexion du câble Type USB Type-C à la batterie, l'indicateur de niveau de charge et le temps de charge restant sont affichés sur l'écran.

8. Mode de sécurité

Si le temps de vapotage dépasse 8 secondes, le voyant LED de niveau de puissance respire 3 fois et l'appareil s'éteint automatiquement, appuyez 5 fois sur le bouton d'alimentation pour le rallumer.

PROTECTIONS

Protections	État	Voyant
Protection contre les résistances faibles	L'appareil détecte une résistance extrêmement basse.	Tous les voyants LED clignotent 5 fois →Sortie coupée
Protection contre les courts-circuits	L'appareil détecte les courts-circuits.	Tous les voyants LED clignotent 5 fois →Sortie coupée
Protection hors charge	L'appareil ne détecte aucun atomiseur.	Les voyants LED du niveau de batterie actuel clignotent lentement 3 fois → Sortie coupée
Protection contre les résistances élevées	L'appareil détecte une résistance extrêmement élevée.	Les voyants LED du niveau de batterie actuel clignotent lentement 3 fois → Sortie coupée
Protection contre la basse tension.	La tension de la batterie est trop basse.	Tous les voyants LED clignotent 3 fois →Sortie coupée
Protection contre la charge excessive	L'appareil est complètement chargé.	Arrêt de la charge

MISES EN GARDE

1. Veuillez éteindre l'appareil quand vous ne l'utilisez pas.
2. Ne laissez pas le dispositif de charge sans surveillance.
3. Ne faites pas tomber, ne jetez pas et ne faites aucune utilisation abusive ou excessive de votre appareil, car il pourrait subir des dommages.
4. Veuillez utiliser un chargeur à sortie USB standard au courant de charge et à la plage de tensions appropriés.
5. Tenir éloigné de l'eau, des gaz inflammables et des liquides.
6. N'exposez pas l'appareil à la lumière directe du soleil, à la poussière, à l'humidité ou aux chocs mécaniques.
7. N'exposez pas l'appareil à des températures extrêmes. (Plage de températures recommandée :

-10~60°C /14~140°F pendant l'utilisation et -10~45°C /14~113°F pendant le stockage).

8. Recyclage des équipements EEE Ce produit ne doit pas être traité comme un déchet domestique. Il doit plutôt être apporté au point de collecte adéquat pour le recyclage de ses équipements électriques et électroniques.

9. Recyclage de la batterie : La batterie de ce produit ne doit pas être traitée comme un déchet domestique. Elle doit plutôt être apportée au point de collecte de batteries usagées approprié pour recyclage.

10. Ne faites réparer votre produit par personne d'autre que Vaporesso. N'essayez pas de le réparer par vos propres moyens au risque d'occasionner des dommages matériels ou corporels.

AVERTISSEMENTS

La présente cigarette électronique rechargeable est destinée à être utilisée avec de l'E.-liquide compatible pouvant contenir de la nicotine. La nicotine est une substance addictive et son utilisation n'est pas recommandée ou appropriée dans les cas suivants :

1. Le présent appareil n'est pas adapté pour :

- Les personnes n'ayant pas encore l'âge légal pour commencer à fumer.
- Les personnes souffrant de maladies cardiaques, d'ulcères de l'estomac ou du duodénum, de problèmes hépatiques ou rénaux, d'une maladie durable de la gorge ou de difficultés respiratoires dues à la bronchite, à l'emphysème ou à l'asthme.
- Les personnes ayant une glande thyroïde hyperactive ou souffrant de phéochromocytome (une tumeur de la glande surrénale qui peut affecter la pression artérielle).
- Les personnes prenant certains médicaments comme la Théophylline, le Ropinirole ou la Clozapine, etc.

2. Le présent appareil n'est pas recommandé pour :

- Les non-fumeurs
- Les femmes enceintes ou allaitantes

3. Vous pouvez ressentir les effets ou sensations suivants si vous utilisez de l'E.-liquide contenant de la nicotine avec ce produit. Si cela se produit, veuillez consulter un professionnel de la santé et lui montrer la présente brochure si possible :

- Sensation de faiblesse - Nausée
- Étourdissement - Maux de tête
- Toux - Irritation de la bouche ou de la gorge
- Gêne gastrique -Hoquets
- Congestion nasale - Vomissement
- Des palpitations ou de la douleur dans la poitrine ou un rythme cardiaque irrégulier

Cet appareil ne doit pas être utilisé par des personnes n'ayant pas encore l'âge légal pour commencer à fumer.

DEUTSCH

NUTZUNGSANWEISUNGEN

1. Ersetzen des POD

- Nehmen Sie den gebrauchten POD aus der Batterie;
- Setzen Sie einen neuen POD in die Batterie ein und vergewissern Sie sich, dass sie fest verbunden sind;

2. Einfüllen von E-Liquid(s. ABBILDUNG 1)

- Nehmen Sie den gebrauchten POD aus der Batterie und ziehen Sie den Silikonstopfen von der Unterseite des PODs ab;
- E-Liquid durch die Öffnung einfüllen
- Setzen Sie den Silikonstopfen nach dem Befüllen wieder fest ein.
- Bitte warten Sie 5 Minuten, bis das E-Liquid vollständig in die Spule eingedrungen ist.

3. Einstellen des Luftstroms(s. ABBILDUNG 2)

Um die Luftmenge einzustellen, drehen Sie den POD um 180° und setzen Sie ihn ein. Sie können zwischen einem lockereren und einem engeren Luftstrom wählen.

4. Einschalten des Geräts

Drücken Sie den Power-Knopf 5 Mal in 2 Sekunden, um das Gerät ein- oder auszuschalten.

5. Dampfen beginnen

Drücken Sie den Ein-/Ausschalter, um ein außergewöhnliches Dampferlebnis zu genießen.

6. Akkuladestand

LED	Akkustatus
☰	60%-100 %
☰	30-60%
—	≤30%

7. Laden des Akkus

Nach dem Anschließen des Typ-C-Kabels an den Akku werden die Akkuanzeige und die verbleibende Ladezeit auf dem Bildschirm angezeigt.

8. Sicherheitsmodus

Wenn die Dampfzeit mehr als 8 Sekunden beträgt, leuchtet die Leistungsstufen-LED dreimal und das Gerät wird automatisch ausgeschaltet. Drücken Sie den Netzschalter fünfmal konstant, um es wieder einzuschalten.

PROTECTIONS

Schutz	Situation	Anzeige
Schutz vor geringem Widerstand	Das Gerät erkennt einen ultra-niedrigen Widerstand.	Alle LED-Anzeige Blinken 5 mal → Stop Ausgang
Schutz vor Kurzschluss	Das Gerät erkennt einen Kurzschluss.	Alle LED-Anzeige Blinken 5 mal →Stop Ausgang
Kein Ladungss-chutz	Das Gerät erkennt keinen Zerstäuber.	Aktueller Leistungspegel LED-Licht atmet 3 mal → Stop Ausgang

Schutz vor hohem Widerstand	Das Gerät erkennt einen ultra-hohen Widerstand.	Aktueller Leistungspegel LED-Licht atmet 3 mal → Stop Ausgang
Schutz vor Niedriger Spannung	Die Akkuspannung fällt zu tief ab.	Alle LED-Anzeige Blinken 3 mal → Stop Ausgang
Schutz vor Überladung	Das Gerät ist vollständig aufgeladen.	Ladevorgang gestoppt

WARNHINWEISE

1. Bitte schalten Sie das Gerät, wenn es nicht in Gebrauch ist, aus.
2. Lassen Sie das ladende Gerät nicht unbeaufsichtigt.
3. Lassen Sie Ihr Gerät nicht fallen, werfen Sie es nicht und missbrauchen Sie es nicht. Dies kann zu Schäden führen.
4. Bitte verwenden Sie das Standard-USB-Leistungsladegerät mit geeignetem Ladestrom und Spannungsbereich.
5. Gerät von Wasser, entflammbaren Gasen und Flüssigkeiten fernhalten.
6. Das Gerät keinem direkten Sonnenlicht, Staub, Feuchtigkeit oder mechanischen Stößen aussetzen.
7. Das Gerät keinen extremen Temperaturen aussetzen. (Empfohlener Temperaturbereich:-10~60°C /14~140°F bei der Verwendung und -10~45°C /14~113°F bei der Lagerung).
8. EEE Recycling: Das Produkt darf nicht als Hausmüll entsorgt werden, sondern muss stattdessen an einem geeigneten Sammelpunkt zum Recycling von elektrischer und elektronischer Ausrüstung abgegeben werden.
9. Akku-Recycling: Der Produktakku darf nicht als Hausmüll entsorgt werden, sondern musst stattdessen an einem geeigneten Sammelpunkt zum Recycling von Altbatterien abgegeben werden.
10. Lassen Sie Ihr Gerät nur durch Vaporesso reparieren. Versuchen Sie nnicht, es selbst zu reparieren, da dies zu Schäden oder Verletzungen führen kann.

WARNUNGEN

Diese wiederbefüllbare elektronische Zigarette dient zur Verwendung mit kompatiblen E-Liquid, das Nikotin enthalten kann. Nikotin ist ein Suchtmittel und ist in den folgenden Fällen nicht geeignet oder zu empfehlen:

1. Dieses Gerät ist nicht geeignet für:

- Personen unter dem gesetzlichen Rauchalter.
- Personen mit Herzerkrankungen, Magen oder Zwölffingerdarmgeschwüren, Leber oder Nierenproblemen, Langzeit Rachenraumerkrankungen oder Atembeschwerden wie Bronchitis, Emphysem oder Asthma.
- Personen mit einer überaktiven Schilddrüse oder mit Phäochromozytoma (einem Tumor der Nebenniere, der Auswirkungen auf den Blutdruck haben kann).

- Personen, die bestimmte Medikamente nehmen beispielsweise Theophyllin, Ropinirol oder Clozapin usw.

2. Dieses Gerät ist nicht empfehlenswert für:

- Nichtraucher
- Schwangere oder stillende Frauen

3. Bei der Verwendung von E-Liquids mit Nikotin mit diesem Produkt kann es zu nachstehenden Folgen kommen. Falls dies passiert, kontaktieren Sie bitte einen Gesundheitsexperten und zeigen Sie ihm nach Möglichkeit dieses Infoblatt:

- Ohnmachtsgefühl - Übelkeit - Schwindel - Kopfschmerzen - Husten - Irritation im Mund
- oder Rachenraum - Magenbeschwerden - Schluckauf - Nasale Verstopfung - Erbrechen
- Schmerzen in der Brust/Herzklopfen oder unregelmäßiger Herzschlag

Dieses Gerät darf nicht von Personen unter dem gesetzlichen Rauchalter verwendet werden

ESPAÑOL

INSTRUCCIONES DE USO

1. Reemplace el POD

- Extraiga el POD usado de la batería;
- Instale un nuevo POD a la batería y asegúrese de que estén firmemente conectados;

2. Llenado del e-líquido(Consulte la FIGURA 1)

- Extraiga el POD usado de la batería y extraiga el tapón de silicona de la parte inferior del POD;
- Llene el e-líquido a través del orificio
- Vuelva a colocar firmemente el tapón de silicona después de terminar el llenado
- Espere 5 minutos para que el e-líquido penetre completamente en la coil.

3. Ajuste el flujo de aire(Consulte la FIGURA 2)

Para ajustar el volumen del flujo de aire, intente girar el POD 180° e insértelo. Hay dos volúmenes de flujo de aire más sueltos o más ajustados para seleccionar.

4. Encienda el dispositivo

Haga clic en el botón de encendido 5 veces en 2 segundos para encender o apagar el dispositivo.

5. Inicio del vapeo

Presione el botón de encendido para disfrutar de una experiencia de vapeo extraordinaria.

6. Nivel de batería

LED	Estado de la batería
☰	60% - 100 %
☰	30-60%
—	≤30%

7. Cargue la batería

Después de conectar el cable de tipo C a la batería, el indicador de batería y el tiempo de carga restante se mostrarán en la pantalla.

8. Modo de seguridad

Si el tiempo de vapeo supera los 8 segundos, la luz LED de nivel de potencia respira 3 veces y el dispositivo se apagará automáticamente, presione el botón de encendido 5 veces constantemente para encenderlo nuevamente.

PROTECCIONES

Protecciones	Situación	Indicador
Protección contra baja resistencia	El dispositivo detecta una resistencia ultrabaja.	Todos los indicadores LED parpadean 5 veces → Salida de parada
Protección contra cortocircuitos	El dispositivo detecta un cortocircuito.	Todos los indicadores LED parpadean 5 veces → Salida de parada
Sin protección de carga	El dispositivo no detecta un atomizador.	Nivel de potencia actual Luz LED respirando 3 veces → Salida de parada
Protección de alta resistencia	El dispositivo detecta una resistencia ultraalta.	Nivel de potencia actual Luz LED respirando 3 veces → Salida de parada
Protección contra un voltaje bajo	El nivel de la batería cae demasiado bajo.	Todos los indicadores LED parpadean 3 veces → Salida de parada
Protección contra sobrecarga	El dispositivo está completa-mento cargado.	Deja de cargar

PRECAUCIONES

1. Apague el dispositivo cuando no esté en uso.
2. No deje el dispositivo de carga desatendido.
3. No deje caer, arroje ni abuse de su dispositivo, ya que puede causar daños.
4. Utilice un cargador de salida USB estándar con la corriente de carga y el rango de voltaje adecuados.
5. Mantenga alejado del agua, líquido o cualquier gas inflamable.
6. No exponga el dispositivo a la luz solar directa, polvo, humedad o golpes mecánicos.
7. No exponga el dispositivo a temperaturas extremas. (Rango de temperatura recomendado:

-10~60°C /14~140°Fdurante el uso y -10~45°C /14~113°F durante el almacenamiento).

8. Reciclaje EEE: El producto no debe ser tratado como basura doméstica, sino que debe ser entregado al punto de recogida correspondiente para el reciclaje de aparatos eléctricos y electrónicos.

9. Reciclaje de baterías: La batería del producto no debe tratarse como basura doméstica, sino que debe entregarse al punto de recolección de baterías usadas correspondiente para su reciclaje.

10. Solo haga reparar su dispositivo por Vaporesso. No intente repararlo usted mismo, ya que pueden producirse daños o lesiones personales.

ADVERTENCIAS

Este cigarrillo electrónico recargable está diseñado para usarse con e-líquido compatible que puede contener nicotina. La nicotina es una sustancia adictiva y no es adecuada ni se recomienda su uso en los siguientes casos:

1. Este dispositivo no es adecuado para:

- Personas menores de la edad legal para fumar.
- Personas con enfermedades cardíacas, úlceras estomacales o duodenales, problemas hepáticos o renales, enfermedad de garganta a largo plazo o dificultad para respirar debido a bronquitis, enfisema o asma.
- Personas con una glándula tiroides hiperactiva o que experimentan feocromocitoma (un tumor de la glándula suprarrenal que puede afectar la presión arterial).
- Personas que toman ciertos medicamentos como teofilina, ropinirol o clozapina, etc.

2. Este dispositivo no se recomienda para:

- No fumadores
- Mujeres embarazadas o en periodo de lactancia.

3. Puede experimentar los siguientes resultados si usa e-líquido que contiene nicotina con este producto. Si sucede, consulte a un profesional de la salud y muéstrele este folleto si es posible.

- Sensación de desmayo - Náuseas - Mareos
- Dolor de cabeza - Tos
- Irritación de la boca o la garganta
- Molestias estomacales - Hipo
- Congestión nasal - Vómitos
- Palpitaciones en el pecho dolor o frecuencia cardíaca irregular

Este dispositivo no debe ser utilizado por personas menores de la edad legal para fumar.

PORTUGUÊS

INSTRUÇÕES DE UTILIZAÇÃO

1. Substituir o POD

- Retire da bateria o POD usado;
- Coloque um novo POD na bateria e certifique-se de que esteja muito bem conectado;

2. Encher E-liquid(Consulte a FIGURA 1)

- Retire da bateria o POD usado e puxe a tampa de silicone na base do POD;
- Encha o e-líquido através do orifício
- Devolva a tampa de silicone no lugar de origem após o enchimento.
- Aguarde 5 minutos para que o e-líquido seja completamente absorvido pela bobina.

3. Ajustar o Fluxo de Ar(Consulte a FIGURA 2)

Para ajustar o volume do fluxo de ar, girando o POD 180° e inserindo-o. Existem dois volumes de fluxo de ar soltos e apertados demais para selecionar.

4. Ligar o dispositivo

Prima o botão de alimentação 5 vezes em 2 segundos para ligar ou desligar o dispositivo.

5. Começar a vaporar

Pressione o botão de alimentação para desfrutar de uma experiência extraordinária ao vaporar.

6. Nível da bateria

LED	Estado da Bateria
☰	60%-100 %
☰	30-60%
—	≤30%

7. Carregar a bateria

Após ligar o cabo USB do Tipo C à bateria, o indicador da bateria e o tempo restante de carregamento serão exibidos no ecrã.

8. Modo de segurança

Se o tempo de vaping for superior a 8 segundos, a luz LED do nível de energia respira 3 vezes e o dispositivo será desligado automaticamente, pressione o botão liga / desliga 5 vezes constantemente para ligar novamente.

PROTEÇÕES

Proteções	Situação	Indicador
Proteção contra baixa resistência	O dispositivo deteta uma resistência ultrabaixa.	Todos os LED Piscam 5 vezes → Parar a Saída
Proteção contra curto-circuitos	O dispositivo deteta um curto-circuito.	Todos os LED Piscam 5 vezes → Parar a Saída
Sem proteção de carga	O dispositivo não deteta um atomizador.	A luz LED do nível de energia atual respira 3 vezes → Parar a Saída
Proteção de alta resistência	O dispositivo deteta uma resistência ultra alta.	A luz LED do nível de energia atual respira 3 vezes → Parar a Saída
Proteção de baixa tensão	A tensão da bateria está muito baixa.	Todos os LED Piscam 3 vezes → Parar a Saída

Proteção contra sobrecarga	O dispositivo está totalmente carregado.	Parar carregamento

PRECAUÇÕES

1. Desligue o dispositivo quando não estiver em utilização.
2. Não deixe o dispositivo de carregamento sem supervisão.
3. Não deixe cair, atire ou maltrate o seu dispositivo, visto que pode causar danos.
4. Utilize um carregador de saída USB padrão com uma corrente de carga e uma faixa de tensão adequadas.
5. Mantenha longe da água ou de qualquer gás inflamável ou líquidos.
6. Não exponha o dispositivo à luz solar direta, pó, humidade ou choques mecânicos.
7. Não exponha o dispositivo a temperaturas extremas. (Amplitude térmica recomendada:-10~60°C /14~140°F durante a utilização e -10~45°C /14~113°F durante o armazenamento).
8. Reciclagem EEE: o produto não deve ser tratado como lixo doméstico; em vez disso, deve ser entregue no ponto de recolha aplicável para a reciclagem de materiais elétricos e eletrónicos.
9. Reciclagem da bateria: a bateria do produto não deve ser tratada como lixo doméstico; em vez disso, deve ser entregue no ponto de recolha de baterias gastas aplicável para a reciclagem.
10. Para reparação do dispositivo, dirija-se apenas à Vaporesso. Não tente repará-lo sozinho, visto que podem ocorrer danos ou lesões.

AVISOS

Este cigarro eletrónico recarregável deve ser utilizado com o e-líquido compatível, que pode conter nicotina. A nicotina é uma substância viciante e não é adequada ou recomendada para utilização nos seguintes casos:

1. Este dispositivo não é adequado para:

- Pessoas abaixo da idade legal para fumar.
- Pessoas com doenças cardíacas, úlceras estomacais ou duodenais, problemas no fígado ou nos rins, doenças prolongadas na garganta ou dificuldade em respirar devido a bronquite, enfisema ou asma.
- Pessoas com uma glândula tiroide hiperativa ou com feocromocitoma (um tumor da glândula adrenal que pode afetar a tensão arterial).
- Pessoas que tomam certos medicamentos como teofilina, ropinirol ou clozapina, etc.

2. Este dispositivo não é recomendado para:

- Não fumadores
- Mulheres grávidas ou a amamentar

3. Pode experimentar os seguintes resultados se utilizar nicotina que contenha e-líquido com este produto. Se acontecer, consulte um profissional de saúde e mostre-lhe este folheto, se possível:

- Sensação de desmaio - Náuseas

- Tonturas - Dores de cabeça - Tosse
- Irritação da boca ou garganta
- Desconforto no estômago - Soluços
- Congestão nasal - Vómitos
- Palpitações/dores no peito ou ritmo cardíaco irregular

Este dispositivo não deve ser utilizado por pessoas abaixo da idade legal para fumar.

BAHASA

PETUNJUK PENGGUNAAN

1. Mengganti POD

- Keluarkan POD bekas dari baterai;
- Pasang POD baru ke baterai dan pastikan terpasang dengan erat;

2. Mengisi E-liquid(Lihat GAMBAR 1)

- Keluarkan POD bekas dari baterai dan cabut sumbat silikon dari bagian bawah POD;
- Isi e-liquid melalui lubangnya
- Pasang kembali sumbat silikon tersebut ke tempatnya dengan erat setelah pengisian selesai.
- Tunggu 5 menit sampai e-liquid meresap sepenuhnya ke coil.

3. Menyesuaikan Aliran Udaranya(Lihat GAMBAR 2)

Untuk menyesuaikan volume aliran udaranya, coba putar POD 180°dan masukkan. Terdapat dua pilihan volume aliran udara, lebih longgar atau lebih ketat.

4. Menyalakan Perangkat

Klik tombol daya 5 kali dalam 2 detik untuk menyalakan atau mematikan perangkat.

5. Memulai Vaping

Tekan tombol daya untuk menikmati pengalaman vaping yang luar biasa.

6. Level Baterai

LED	Status Baterai
≡	60%-100 %
=	30-60%
–	≤30%

7. Mengisi Daya Baterai
Setelah menyambungkan kabel Tipe-C ke baterai, indikator baterai dan sisa waktu pengisian daya akan ditampilkan di layar.

8. Mode Keamanan
Jika waktu vaping lebih dari 8 detik, lampu LED tingkat daya bernafas 3 kali dan perangkat akan mati secara otomatis, tekan tombol daya 5 kali terus-menerus untuk menghidupkan kembali.

PERLINDUNGAN

Perlindungan	Situasi	Indikator
Perlindungan Resistansi Rendah	Perangkat ini mendeteksi resistansi ultra-rendah.	Semua indikator LED Berkedip 5 kali → Hentikan Output
Perlindungan hubung singkat	Perangkat mendeteksi hubung singkat.	Semua indikator LED Berkedip 5 kali →Hentikan Output
Perlindungan Tanpa Beban	Perangkat ini tidak mendeteksi atomizer.	Lampu LED level daya saat ini berkedip pelan 3 kali → Hentikan Output
Perlindungan Resistansi Tinggi	Perangkat ini mendeteksi resistansi ultra-tinggi.	Lampu LED level daya saat ini berkedip pelan 3 kali → Hentikan Output
Perlindungan Voltase Rendah	Voltase baterai turun terlalu rendah.	Semua indikator LED Berkedip 3 kali → Hentikan Output
Perlindungan Pengisian Daya Berlebih	Perangkat terisi penuh.	Hentikan Pengisian Daya

PERHATIAN

1. Matikan perangkat saat sedang tidak digunakan.
2. Jangan biarkan perangkat mengisi daya tanpa pengawasan.
3. Jangan sampai perangkat Anda jatuh, terlempar, atau disalahgunakan, yang mungkin dapat menyebabkan kerusakan.
4. Gunakan pengisi daya output USB standar dengan rentang arus dan voltase pengisian daya yang sesuai.
5. Jauhkan dari air atau gas cair yang mudah terbakar.
6. Jangan sampai perangkat terpapar sinar matahari langsung, debu, kelembapan, atau guncangan mekanis.
7. Jangan sampai perangkat terpapar suhu ekstrem. (Rentang suhu yang direkomendasikan: 14~140°F saat menggunakan dan 14~113°F saat menyimpan).
8. Daur Ulang EEE: produk tidak boleh diperlakukan sebagai limbah rumah tangga. Produk sebaiknya diserahkan ke titik pengumpulan yang sesuai untuk daur ulang

peralatan listrik dan elektronik.

9. Daur Ulang Baterai: baterai produk tidak boleh diperlakukan sebagai limbah rumah tangga. Produk sebaiknya diserahkan kepada titik pengumpulan baterai bekas yang sesuai untuk daur ulang.

10. Serahkan urusan perbaikan perangkat kepada Vaporesso. Jangan coba-coba memperbaikinya sendiri karena bisa menyebabkan kerusakan atau cedera diri.

PERINGATAN

ulkus duodenum, masalah liver atau ginjal, penyakit tenggorokan jangka panjang, atau sulit bernapas karena bronkitis, emfisema, atau asma.

- Penderita kelenjar tiroid yang terlalu aktif atau penderita phaeokromositoma (tumor kelenjar adrenal yang dapat memengaruhi tekanan darah).
- Orang yang mengonsumsi obat tertentu seperti Teofilin, Ropinirole, atau Clozapine dll.

2. Perangkat ini tidak direkomendasikan untuk:

- Kalangan non-perokok
- Wanita hamil atau menyusui

3. Anda mungkin merasakan masalah-masalah berikut ini jika Anda menggunakan cairan yang mengandung nikotin dengan produk ini. Jika memang demikian, konsultasikan kepada tenaga kesehatan profesional dan tunjukkan selebaran ini jika memungkinkan:

Merasa pingsan/Mual/Pening/Sakit kepala/Batuk/Iritasi pada mulut atau tenggorokan/Nyeri perut/Cegukan/Hidung tersumbat/Muntah/Palpitasi dada/nyeri atau detak jantung tidak teratur

NEDERLANDS

GEBRUIKSINSTRUCTIES

1. Vervang de POD

- Haal de gebruikte POD uit het batterij;
- Installeer een nieuwe POD op de batterij en zorg ervoor dat ze stevig zijn aangesloten;

2. E-vloeistof bijvullen(zie FIGUUR 1)

- Haal de gebruikte POD uit het batterij en trek de siliconen plug uit de onderkant van de POD;
- Vul e-vloeistof door het gat
- Plaats de siliconen plug weer stevig op zijn plaats nadat het vullen is voltooid.
- Wacht 5 minuten totdat de e-vloeistof volledig door de coil is gezakt.

3. Het luchtvolume aanpassen(zie FIGUUR 2)

Om het volume van de luchtstroom aan te passen, probeer de POD 180° te draaien en in te brengen. Er zijn twee lossere of strakkere luchtstroomvolumes voor selectie.

4. Aanzetten van het apparaat

Klik gedurende 2 seconden 5 keer op de aan-/uitknop om het apparaat aan of uit te zetten.

5. Starten met vapen

Druk op de aan/uit-knop om te genieten van een uitzonderlijke vaping-ervaring.

6. Batterijniveau

LED	Batterijstatus
≡	60%-100 %
=	30-60%
–	≤30%

7. Opladen van de batterij

Nadat de USB-kabel type C op de batterij is aangesloten, worden de schermindicator en de resterende oplaadtijd op het scherm weergegeven.

8. Veiligheidsmodus

Als de damptijd meer dan 8 seconden is, het LED-lampje van het vermogensniveau 3 keer ademt en het apparaat automatisch wordt uitgeschakeld, drukt u 5 keer constant op de aan / uit-knop om weer in te schakelen.

BEVEILIGINGEN

Beschermingen	Situatie	Indicator
Bescherming tegen te lage weerstand	Het apparaat detecteert een zeer lage weerstand.	Alle LED-indicator knipperen 5 keer → Stop Uitgang
Kortsluitings-beveiliging	Het apparaat detecteert een kortsluit-ing.	Alle LED-indicator knipperen 5 keer → Stop Uitgang
Geen laad-bescherming	Het apparaat detecteert geen verstuiv-er.	Huidig vermogensniveau LED-licht ademt 3 keer→ Stop Uitgang
Bescherming tegen hoge weerstand	Het apparaat detecteert een zeer hoge weerstand.	Huidig vermogensniveau LED-licht ademt 3 keer → Stop Uitgang

Bescherming tegen lage spanning	De batterijspanning is te laag.	Alle LED-indicator knipperen 3 keer → Stop Uitgang
Overlaadbescherming	Het apparaat is volledig opgeladen.	Opladen stopt

VOORZORGSMAATREGELEN

1. Zet het apparaat uit wanneer het niet wordt gebruikt.
2. Laat het apparaat dat wordt opgeladen niet onbeheerd achter.
3. Laat uw apparaat niet vallen en gooi en misbruik het niet, omdat dit schade kan veroorzaken.
4. Gebruik een oplader met standaard USB-uitvoer met de juiste laadstroom en voltagebereik.
5. Houd weg bij water en ontvlambare gassen en vloeistoffen.
6. Stel het apparaat niet bloot aan direct zonlicht, stof, vocht of mechanische shock.
7. Stel het apparaat niet bloot aan extreme temperaturen. (Aanbevolen temperatuurbereik:-10~60°C /14~140°F tijdens gebruik en -10~45°C /14~113°F bij opslag).
8. EEE recyclen: Dit product mag niet worden behandeld als huishoudelijk afval, en moet daarom worden ingeleverd bij het juiste verzamelpunt voor het recyclen van elektrische en elektronische apparatuur.
9. Recyclen van de batterij: De batterij mag niet worden behandeld als huishoudelijk afval, en moet daarom worden ingeleverd bij het juiste verzamelpunt voor gebruikte batterijen voor het recyclen.
10. Laat uw apparaat enkel door Vaporesso repareren. Probeer het niet zelf te repareren, omdat u schade kunt toebrengen aan het apparaat of uzelf kunt verwonden.

WAARSCHUWINGEN

Deze hervulbare, elektrische sigaret is bedoeld om te gebruiken met compatibele e-vloeistoffen, deze kunnen nicotine bevatten. Nicotine is een verslavende substantie en is niet geschikt of aanbevolen voor gebruik in de volgende gevallen:

1. Dit apparaat is niet geschikt voor:

- Personen jonger dan de wettelijk toegestane rookleeftijd.
- Personen met hartproblemen, maag of darmzweren, lever of nierproblemen, langdurige keelziekten of ademhalingsproblemen door bronchitis, longemfyseem of astma.
- Personen met een overactieve schildklier of die last hebben van een feochromocytoom (een tumor in de bijnier die invloed kan hebben op de bloeddruk).
- Personen die bepaalde medicatie gebruiken, zoals Theofylline, Ropinirol of Clozapine en vergelijkbaar.

2. Dit apparaat wordt niet aanbevolen voor:

- Niet-rokers
- Zwangere vrouwen en vrouwen die borstvoeding geven

3. U kunt het volgende ervaren als u e-vloeistof met nicotine gebruikt met dit product. Als dit gebeurt, raadpleeg dan een arts en laat deze indien mogelijk deze handleiding zien:

- Een flauw gevoel - Misselijkheid - Duizeligheid
- Hoofdpijn - Hoesten - Irritatie van de mond of keel - Ongemak in de maag - Hikken
- Verstopte neus - Overgeven
- Kloppingen/pijn op de borst of een onregelmatige hartslag

Dit apparaat mag niet worden gebruikt door personen jonger dan de wettelijk toegestane rookleeftijd.

POLSKI

INSTRUKCJA OBSŁUGI

1. Wymień POD

- Wyjmij zużyty POD z baterii;
- Zainstaluj nowy POD do baterii i upewnij się, że są dobrze podłączone;

2. Napełnianie e-liquidem(Patrz RYSUNEK 1)

- Wyjmij zużyty POD z baterii i wyciągnij zatyczkę silikonową z dolnej części obudowy POD;
- Napełnij e-płyn przez otwór
- Po zakończeniu napełniania należy mocno włożyć korek silikonowy z powrotem na miejsce.
- Odczekaj 5 minut, aż e-liquid w pełni namoczy coil.

3. Regulacja przepływu powietrza(Patrz RYSUNEK 2)

Aby regulować natężenie przepływu powietrza, spróbuj obrócić POD 180° i jego włożenie.
Do wyboru są dwa rodzaje luźniejszego lub ciaśniejszego przepływu powietrza.

4. Włączanie urządzenia

Nacisnąć przycisk zasilania 5 razy w ciągu 2 sekund, aby włączyć lub wyłączyć urządzenie.

5. Rozpoczynanie e-palenia

Naciśnij przycisk zasilania. Można już delektować się wapowaniem.

6. Poziom akumulatora

LED	Stan akumulatora
≡	60%-100 %
=	30-60%
–	≤30%

7. Ładowanie akumulatora

Po podłączeniu kabla USB typu C do akumulatora, jego stan oraz czas pozostały do naładowania zostaną wyświetlone na ekranie.

8. Tryb bezpieczeństwa

Jeśli czas wapowania przekroczy 8 sekund, dioda LED poziomu mocy zaświeci się 3 razy, a urządzenie zostanie automatycznie wyłączone, naciśnij przycisk zasilania 5 razy, aby ponownie włączyć.

ZABEZPIECZENIA

Zabezpieczenia	Sytuacja	Wskaźnik
Zabezpieczenie przed niską opornością	Urządzenie wykryło bardzo niską oporność.	Wszystkie wskaźniki LED migają 5 razy → Stop Wyjście
Zabezpieczenie przed zwarciem	Urządzenie wykryło zwarcie.	Wszystkie wskaźniki LED migają 5 razy → Stop Wyjście
Zabezpieczenie przed brakiem ładunku	Urządzenie nie wykrywa atomizera	Aktualny poziom mocy Dioda LED świeci się 3 razy→ Stop Wyjście
Zabezpieczenie przed wysoką opornością	Urządzenie wykryło bardzo wysoką oporność.	Aktualny poziom mocy Dioda LED świeci się 3 razy → Stop Wyjście
Zabezpieczenie przed nadmiernym obniżeniem napięcia	Poziom napięcia akumulatora jest zbyt niski.	Wszystkie wskaźniki LED migają 3 razy → Stop Wyjście
Zabezpieczenie przed zbyt wysokim poziomem naładowania	Urządzenie jest w pełni naładowane	Zatrzymanie ładowania

PRZESTROGI

1. Należy wyłączyć urządzenie, gdy nie jest używane.
2. Nie pozostawiać urządzenia podłączonego do ładowania bez nadzoru.
3. Urządzenia nie należy upuszczać, rzucać, ani używać niezgodnie z przeznaczeniem, ponieważ może to doprowadzić do jego uszkodzenia.
4. Należy używać standardowej ładowarki wyjściowej USB z odpowiednim prądem ładowania i zakresem napięcia.
5. Trzymać z dala od wody oraz palnych gazów i cieczy.
6. Nie wystawiać urządzenia na bezpośrednie działanie promieni słonecznych, kurzu, wilgoci lub udarów mechanicznych.
7. Nie wystawiać urządzenia na działanie skrajnych temperatur. (Zalecany zakres temperatury:-10~60°C /14~140°Fpodczas użytkowania oraz -10~45°C /14~113°F podczas przechowywania).
8. Utylizacja EEE: Produkt nie powinien być traktowany jako odpad z gospodarstw domowych,

należy go przekazać do odpowiedniego punktu zbiórki w celu utylizacji sprzętu elektrycznego i elektronicznego.
9. Utylizacja akumulatora: Akumulator nie powinien być traktowany jako odpad z gospodarstw domowych, należy go przekazać do odpowiedniego punktu zbiórki zużytych baterii w celu ich utylizacji.
10. Naprawą urządzenia powinna się zajmować wyłącznie firma Vaporesso. Nie wolno próbować naprawiać go samemu, ponieważ może to doprowadzić do powstania obrażeń.

OSTRZEŻENIA

Ten elektroniczny papieros wielokrotnego napełniania przeznaczony jest do użytku z kompatybilnym płynem e-liquid, który może zawierać nikotynę. Nikotyna jest substancją uzależniającą i nie jest odpowiednia lub zalecana do stosowania w następujących przypadkach:

1. Urządzenie nie jest odpowiednie dla:
- Osób poniżej ustawowego wieku palenia tytoniu.
- Osób cierpiących na choroby serca, wrzody żołądka lub dwunastnicy, problemy z wątrobą lub nerkami, długotrwałą chorobę gardła lub doświadczających trudności z oddychaniem z powodu zapalenia oskrzeli, rozedmy lub astmy.
- Osób z nadczynnością tarczycy lub z guzem chromochłonnym (guzem nadnercza, który może wpływać na ciśnienie krwi).
- Osób zażywających określone lekarstwa, taki jak teofilina, ropinirol lub klozapina itp.

2. Urządzenie nie jest zalecane dla:
- Osób niepalących
- Kobiet w ciąży lub karmiących piersią

3. Stosując z tym produktem płynu e-liquid zawierającego nikotynę, można doświadczyć następujących skutków: W takiej sytuacji należy skonsultować się z pracownikiem służby zdrowia i pokazać mu tę ulotkę:
- Złe samopoczucie - Nudności - Zawroty głowy
- Bóle głowy - Kaszel - Podrażnienie ust lub gardła - Bóle brzucha - Czkawka
- Zaburzenie drożności nosa

Urządzenie to nie powinno być używane przez osoby poniżej ustawowego wieku palenia tytoniu.

РУССКИЙ

ИНСТРУКЦИИ ПО ИСПОЛЬЗОВАНИЮ

1. Замена POD

- Выймите использованный POD из батареи;
- Установите новый POD в батарею и убедитесь, что он подключен;

2. Заполнение жидкостью для электронных сигарет(См. рис. ниже. 1)

Выймите использованный POD из батареи и вытащите силиконовую заглушку со дна POD;

- Залейте жидкость для электронных сигарет через отверстие
- После заполнения установите силиконовую заглушку.
- подождите 5 минут, чтобы жидкость для электронных сигарет полностью впиталась в coil.

3. Регулирование воздушного потока(См. рис. ниже. 2)

Для регулировки объема воздушного потока поверните POD в пределах 180°, при этом нажимая на него. Предусмотрены два варианта воздушного потока - более слабый и более сильный.

4. Включение питания устройства

Чтобы включить или выключить устройство, нажмите кнопку питания 5 раз в течение 2 секунд.

5. Начало вейпинга

Нажмите кнопку питания, чтобы получить незабываемые впечатления от вейпинга.

6. Уровень заряда батареи

Индикатор	Состояние батареи
☰	60%-100 %
☰	30-60%
—	≤30%

7. Зарядка аккумулятора

После подключения кабеля Type-C к аккумуляторной батарее на экране отобразится индикатор батареи и оставшееся время зарядки.

8. Безопасный режим

Если время парения превышает 8 секунд, светодиодный индикатор уровня мощности загорится 3 раза, и устройство автоматически выключится, нажмите кнопку питания 5 раз, чтобы снова включить питание.

ЗАЩИТЫ

Защиты	Ситуация	Индикатор
Защита от низкого со-противления	Устройство обнаруживает сверхмалое сопротивле-ние.	Все индикаторы мигнут 5 раз → Сигнал останова
Защита от короткого замыкания	Устройство обнаруживает короткое замыкание.	Все индикаторы мигнут 5 раз → Сигнал останова

Защита от отсутствия нагрузки	Устройство не обнаруживает атомайзер.	Индикатор питания мигнет 3 раза → Сигнал останова
Защита от высокого со-противления	Устройство обнаруживает сверхвысокое сопротивле-ние.	Индикатор питания мигнет 3 раза → Сигнал останова
Защита от низкого напряжения	Напряжение батареи упало слишком низко.	Все индикаторы мигнут 3 раза → Сигнал останова
Защита от перезаряда	Устройство полностью заряжено.	Прекращение заряжания

ВНИМАНИЕ

1. Выключайте устройство, когда оно не используется.
2. Не оставляйте заряжаемое устройство без присмотра.
3. Не роняйте, не бросайте и не обращайтесь неаккуратно с устройством: это может привести к его повреждению.
4. Используйте стандартное зарядное устройство с выходом USB с надлежащим зарядным током и диапазоном напряжения.
5. Храните устройство вдали от воды или любых легковоспламеняющихся газов, жидкостей.
6. Не подвергайте устройство воздействию п рямых солнечных лучей, пыли, влаги или механических ударов.

7. Не подвергайте устройство воздействию экстремальных температур. (Рекомендуемый диапазон температур: -10~60°C /14~140°F при использовании и -10~45°C /14~113°F при хранении).
8. Переработка EEE: изделие не следует рассматривать как бытовой мусор, вместо этого его следует сдавать в соответствующий пункт сбора по утилизации электрического и электронного оборудования.
9. Переработка аккумулятора: аккумуляторную батарею изделия не следует рассматривать как бытовой мусор, вместо этого ее следует сдавать в соответствующий пункт сбора использованных батарей для утилизации.
10. Ремонтируйте устройство только в компании Vaporesso. Не пытайтесь ремонтировать его самостоятельно, так как это может привести к повреждению или травмам.

ПРЕДУПРЕЖДЕНИЯ

Эта перезаправляемая электронная сигарета предназначена для использования с совместимой жидкостью для электронных сигарет, которая может содержать никотин. Никотин является веществом, вызывающим привыкание, и он не подходит или не рекомендуется к использованию в следующих случаях:

1. Данное устройство не подходит:

- Лицам, не достигшим установленного законом возраста курения.
- Лицам, страдающим заболеваниями сердца, язвами желудка или двенадцатиперстной

кишки, проблемами с печенью или почками, длительными заболеваниями горла или затрудненным дыханием из-за бронхита, эмфиземы или астмы.
- Лицам с гиперактивной щитовидной железой или страдающим от феохромоцитомы (опухоли надпочечника, которая может влиять на кровяное давление).
- Лицам, принимающим определенные лекарства, такие как теофиллин, ропинирол или клозапин и т.д.

2. Этот прибор не рекомендуется:
- Некурящим
- Беременным или кормящим грудью женщинам

3. При использовании никотиносодержащей жидкости для электронных сигарет с данным устройством вы можете иметь следующие симптомы. Если это произошло, проконсультируйтесь с медицинским работником и по возможности покажите ему эту брошюру:
- Чувство обморока - Тошнота - Головокружение
- Головная боль - Кашель - Раздражение рта или горла - Дискомфорт в желудке. - Икота
- Заложенность носа - Рвота- Учащенное сердцебиение/боль или нерегулярное сердцебиение

Это устройство запрещается использовать лицам, не достигшим установленного законом возраста курения.

Vaporesso Customer Care Ru

Горячая линия Вапорессо России:+7 9690818724
Ватсап чат +7 9690818724
Customer care Vaporesso Ru: +7 9690818724
Email: support@vaporesso.com

العربية

تعليمات الاستخدام

1. استبدل POD

- أخرِج POD المُستخدمة من البطارية؛
- ركّب POD جديدة في البطارية وتأكد من توصيلها بإحكام؛

2. ملء السائِل الإلكتروني

- أخرِج POD المُستخدمة من البطارية واسحب قابس السيليكون من أسفل POD؛
- املأ السائِل الإلكتروني من خلال الفُتحة
- ضع قابس السيليكون في مكانه بإحكام بعد الانتهاء من الملء.
- يُرجى الانتظار لمدة 5 دقائق حتى يُمتص السائل الإلكتروني في coil بشكل كامل.

* راجع الشكل 1 أعلاه.

3. ضبط تدفق الهواء

لضبط حجم تدفق الهواء، حاول تدوير POD بمقدار 180 درجة ثُم أدخِله. يوجد نوعان من حجم تدفق الهواء للاختيار فيما بينهما، وهما الأخف أو الأكثر إحكامًا.

4. تشغيل الجهاز

انقر على زر التشغيل 5 مرات في ثانيتين لتشغيل الجهاز أو إيقاف تشغيله.

5. البدء في التدخين

اضغط على زر التشغيل للاستمتاع بتجربة تدخين غير عادية.

6. مستوى البطارية

LED	حالة البطارية
☰	60%-100%
〓	30-60%
—	أقل من أو يساوي 30%

7. شحن البطارية

بعد توصيل كابل C بالبطارية، سيُعرض مؤشر البطارية ووقت الشحن المتبقي على الشاشة.

8. وضع الأمان

يزيد عن 8 ثوانٍ ، يتنفس ضوء vaping إذا كان وقت الخاص بمستوى الطاقة 3 مرات وسيتم إيقاف LED تشغيل الجهاز تلقائيًا ، اضغط على زر الطاقة 5 مرات باستمرار لإعادة التشغيل مرة أخرى.

تنبيهات

1.يُرجى إيقاف تشغيل الجهاز عندما لا يكون قيد الاستخدام.
2. لا تترك جهاز الشحن دون مراقبة.
3. لا تُسقط الجهاز أو ترميه أو تسيء استخدامه، مما قد يتسبب في تلفه.
4. يرجى استخدام شاحن خرج USB قياسي بتيار شحن ونطاق جهد مناسبين.
5. أبقِ الجهاز بعيدًا عن الماء أو أي سائل أو غاز قابل للاشتعال.
6. لا تعرّض الجهاز لأشعة الشمس المباشرة أو الغبار أو الرطوبة أو الصدمات الميكانيكية.
7. لا تعرّض الجهاز لدرجة حرارة عالية. (نطاق درجة الحرارة الموصى به: -10~60 درجة مئوية / 14~140 فهرنهايت أثناء الاستخدام و-10~45 درجة مئوية / 14~113 فهرنهايت أثناء التخزين).
8. إعادة تدوير النفايات الكهربائية والأجهزة الإلكترونية: ينبغي عدم التعامل مع المنتج على أنه نفايات منزلية، وبدلاً من ذلك، يجب تسليمه إلى نقطة التجميع المناسبة لإعادة تدوير المعدات الكهربائية والإلكترونية.
9. إعادة تدوير البطارية: ينبغي عدم التعامل مع البطارية على أنها نفايات منزلية، وبدلاً من ذلك، يجب تسليمها إلى نقطة تجميع البطاريات المستخدمة القابلة للتطبيق لإعادة التدوير.
10. لا تقم بإصلاح جهازك إلا بواسطة Vaporesso. لا تحاول إصلاحه بنفسك وإلا فقد يحدث تلف أو إصابة شخصية.

تحذير

هذه السيجارة الإلكترونية القابلة لإعادة التعبئة مخصصة للاستخدام مع السائل الإلكتروني المتوافق، والذي قد يحتوي على النيكوتين. النيكوتين مادة تسبب للإدمان وهي غير مناسبة أو مُوصى باستخدامها في الحالات التالية:
1. هذا الجهاز غير مناسب لـ:
- الأشخاص الذين تقل أعمارهم عن السن القانوني للتدخين.
- الأشخاص الذين يعانون من أمراض القلب أو المعدة أو الاثني عشر أو مشاكل الكبد أو الكلى أو أمراض الحلق طويلة الأمد أو صعوبة التنفس بسبب التهاب الشعب الهوائية أو انتفاخ الرئة أو الربو.

أوجه الحماية

أوجه الحماية	الحالة	المؤشر
الحماية من المقاومة المنخفضة	يكتشف الجهاز مقاومة منخفضة للغاية.	تومض جميع مؤشرات LED 5 مرات → إيقاف الإخراج
الحماية من حدوث دائرة قصر	يكتشف الجهاز وجود دائرة قصر.	تومض جميع مؤشرات LED 5 مرات → إيقاف الإخراج
الحماية من عدم وجود حمل	لا يكتشف الجهاز وجود بخاخة.	يُعرف مستوى الطاقة الحالي بوميض مؤشر ضوء LED 3 مرات→ إيقاف الإخراج
الحماية من المقاومة العالية	يكتشف الجهاز مقاومة عالية للغاية.	يُعرف مستوى الطاقة الحالي بوميض مؤشر ضوء LED 3 مرات →إيقاف الإخراج
الحماية من الجهد المنخفض	ينخفض جهد البطارية للغاية.	تومض جميع مؤشرات LED 3 مرات → إيقاف الإخراج
الحماية من الشحن الزائد	الجهاز مشحون بالكامل.	توقف الشحن

- الأشخاص الذين يعانون من فرط نشاط الغدة الدرقية أو الذين يعانون من ورم القواتم (ورم في الغدة الكظرية يمكن أن يؤثر على ضغط الدم).
- الأشخاص الذين يتناولون بعض الأدوية مثل ثيوفيلين أو روبينيرول أو كلوزابين وغيرها ..

2. لا يُوصى بهذا الجهاز لـ
- غير المدخنين
- المرأة الحامل أو المرضع

3. قد تتعرض للنتائج التالية إذا كنت تستخدم النيكوتين الذي يحتوي على سائل إلكتروني مع هذا المنتج. إذا حدث ذلك، يرجى استشارة أخصائي الرعاية الصحية وإطلاعه على هذه النشرة إذا أمكن:
الشعور بالإغماء / الغثيان / الدوخة / الصداع / السعال / تهيج الفم أو الحلق / ألم المعدة / الفواق / احتقان الأنف / القيء / خفقان الصدر / الألم أو عدم انتظام ضربات القلب
ينبغي عدم استخدام هذا الجهاز من قبل الأشخاص الذين تقل أعمارهم عن السن القانوني للتدخين.

DANSK

BRUGSVEJLEDNINGER

1. Udskiftning af POD

- Tag den brugte POD ud af batteriet;
- Installer en ny POD på batteriet, og sørg for, at de er solidt forbundet;

2. Påfyldning af E-væske(se FIGUR 1)

- Tag den brugte POD ud af batteriet, og træk silikoneproppen ud af bunden af POD'en;
- Påfyld e-væske gennem hullet
- Sæt silikoneproppen fast på plads igen, når påfyldningen er færdig.
- Vent 5 minutter, indtil e-væsken er suget helt ind i spolen.

3. Justering af luftstrømmen(se FIGUR 2)

Hvis du vil justere luftmængden, kan du prøve at dreje POD'en 180° og sætte den i. Der kan vælges mellem to løsere eller strammere luftmængder.

4. Sådan tændes enheden

Hold tænd/sluk-knappen nede i 2 sekunder 5 gange, for at tænde eller slukke enheden.

5. Sådan kommer du i gang

Tryk på tænd/sluk-knappen for, at bruge enheden.

6. Batteriniveau

LED	Batteristatus
☰	60%-100 %
☰	30-60%
—	≤30%

7. Sådan oplades batteriet
Når du har tilsluttet Type-C-kablet til batteriet, vises batteriindikatoren og hvor meget batteri der er tilbage på skærmen.

8. Sikkerhedstilstand
Hvis dampningstiden overstiger 8 sekunder, lysdioden for effektniveau lyser 3 gange, og enheden slukkes automatisk, skal du trykke på tænd/sluk-knappen 5 gange konstant for at tænde igen.

BESKYTTELSE

Beskyttelse	Situation	Indikator
Lav modstands-beskyttelse	Enheden registrerer en meget lav modstand.	Alle LED-indi-katorer blinker 5 gange → Stop Output
Beskyttelse mod kortslut-ning	Enheden registrerer en kortslutning.	Alle LED-indi-katorer blinker 5 gange → Stop Output
Beskyttelse mod brug uden dele	Enheden re-gistrerer ikke en forstøver.	Nuværende effektniveau LED-lyset trækker vejret 3 gange → Stop Output
Beskyttelse mod høj mod-stand	Enheden registrerer en meget høj modstand.	Nuværende effektniveau LED-lyset trækker vejret 3 gange → Stop Output
Beskyttelse mod lavspæn-ding	Batterispæn-dingen bliver for lavt.	Alle LED-indi-katorer blinker 3 gange → Stop Output
Beskyttelse mod overopla-dning	Enheden er ladet helt op.	Stop opladning

PRZESTROGI

1. Enheden skal altid slukkes, når den ikke er i brug.
2. Efterlad ikke opladningsenheden uden opsyn.
3. Undgå, at tabe, kaste eller misbruge din enhed, hvilket kan beskadige den.
4. Brug en oplader med et standard USB-lader med ordentlig ladestrøm og spændingsområde.
5. Produktet skal holdes væk fra vand og alle slags brandfarlige gasser og væsker.
6. Enheden må ikke udsættes for direkte sollys, støv, fugt eller mekaniske stød.
7. Enheden må ikke udsættes for ekstreme temperaturer. (Anbefalet temperaturområde: -10~60°C /14~140°F under brug og -10~45°C /14~113°F under opbevaring).
8. EEE genbrug: Produktet må ikke behandles som husholdningsaffald, men det skal

bortskaffes på et relevant opsamlingssted til genanvendelse af elektrisk og elektronisk udstyr.
9. Genbrug af batteriet: Produktbatteriet må ikke behandles som husholdningsaffald. Det skal i stedet bortskaffes på en genbrugsplads, der er beregnet til batterier.
10. Enheden må kun repareres af Vaporesso. Forsøg ikke at reparere enheden selv, da dette kan føre til skader og personskader.

ADVARSLER

Denne genopfyldelige elektroniske cigaret er beregnet til brug med kompatibel e-væske, som kan indeholde nikotin. Nikotin er et vanedannende stof, som hverken er egnet eller anbefalet at bruge i følgende tilfælde:

1. Denne enhed er ikke egnet til:
- Personer under den lovlige rygealder.
- Personer med hjertesygdom, mave- eller duodenalsår, lever- eller nyreproblemer, langvarig halsbetændelse eller svær åndedræt på grund af bronkitis, emfysem eller astma.
- Personer med en overaktiv skjoldbruskkirtel eller fæokromocytom (en svulst i binyren, der kan påvirke blodtrykket).
- Personer, der tager bestemt medicin, såsom Theophylline, Ropinirole eller Clozapin og lignede.

2. Denne enhed er ikke anbefales til:
- Ikke-rygere
- Gravide eller ammende kvinder

3. Du vil muligvis opleve følgende, hvis du bruger nikotin, der indeholder e-væske til dette produkt. Hvis dette sker, bedes du kontakte en læge og vise dem denne indlægsseddel, hvis muligt:
- Følelse af besvimelse - Kvalme
- Svimmelhed - Hovedpine - Hoste
- Irritation i munden eller halsen
- Mavesmerter - Hikke
- Tilstoppet næse - Opkast
- Hjertebanken/smerter i brystet eller uregelmæssig hjerterytme

Denne enhed må ikke bruges af personer under den lovlige rygealder.

ΕΛΛΗΝΙΚΆ

ΟΔΗΓΙΕΣ ΧΡΗΣΗΣ

1. Αντικατάσταση του POD

- Βγάλτε το χρησιμοποιημένο POD από την μπαταρία,
- Εγκαταστήστε ένα νέοPOD στην μπαταρία και βεβαιωθείτε πως είναι σφιχτά συνδεδεμένο,

2. Γέμιση υγρού αναπλήρωσης(Ανατρέξτε στην ΕΙΚΟΝΑ 1)

- Βγάλτε το χρησιμοποιημένοPOD από την μπαταρία και τραβήξτε το βύσμα σιλικόνης από το κάτω μέρος του POD;
-Πληρώστε με το υγρό αναπλήρωσης μέσω της οπής
-Τοποθετήστε το βύσμα σιλικόνης πάλι στη θέση του γερά μετά την ολοκλήρωση της πλήρωσης.
- Περιμένετε 5 λεπτά μέχρι το υγρό αναπλήρωσης να καλύψει την αντίσταση πλήρως.

3. Προσαρμογή της ροής αέρα(Ανατρέξτε στην ΕΙΚΟΝΑ 2)

Για προσαρμογή του όγκου της ροής αέρα, προσπαθήστε να περιστρέψτε το POD κατά 180° και εισάγετέ το. Υπάρχουν δύο επιλογές, πιο αραιή ή πιο σφιχτή, σχετικά με την ροή αέρα ώστε να επιλέξετε.

4. Ενεργοποίηση της συσκευής

Πιέστε το κουμπί ενεργοποίησης 5 φορές σε 2 δευτερόλεπτα για να ενεργοποιήσετε ή να απενεργοποιήσετε την συσκευή.

5. Ξεκινήστε το άτμισμα

Πατήστε το κουμπί ενεργοποίησης για να απολαύσετε μία εξαιρετική εμπειρία ατμίσματος.

6. Επίπεδο μπαταρίας

LED	Κατάσταση μπαταρίας
☰	60%-100 %
☰	30-60%
—	≤30%

7. Φορτίστε την μπαταρία

Μετά τη σύνδεση του καλωδίου Τύπου-C στην μπαταρία, η ένδειξη της μπαταρίας και ο υπόλοιπος χρόνος φόρτισης θα εμφανίζονται στην οθόνη.

8. Λειτουργία ασφαλείας

Εάν ο χρόνος ατμίσματος είναι πάνω από 8 δευτερόλεπτα, η λυχνία LED επιπέδου ισχύος αναπνέει 3 φορές και η συσκευή απενεργοποιηθεί αυτόματα, πατήστε το κουμπί λειτουργίας 5 φορές συνεχώς για να ενεργοποιηθεί ξανά.

ΠΡΟΣΤΑΣΙΕΣ

Προστασία	Καταστάσεις	Ένδειξη
Προστασία χαμηλής αντίστασης	Η συσκευή ανιχνεύει μια πολύ χαμηλή αντίσταση.	Όλες οι ενδείξεις LED αναβοσβήνουν 5 φορές → Σταμάτημα εξόδου
Προστασία κατά του βραχυκυκλώματος	Η συσκευή μπορεί να εντοπίσει ένα βραχυκύκλωμα.	Όλες οι ενδείξεις LED αναβοσβήνουν 5 φορές → Σταμάτημα εξόδου

Προστασία έλλειψης φόρτωσης	Η συσκευή δεν μπορεί να ανιχνεύσει έναν ψεκαστήρα.	Στο τρέχον επίπεδο ισχύος το φωςLED αναβοσβήνει 3 φορές→ Σταμάτημα εξόδου
Προστασία υψηλής αντίστασης	Η συσκευή ανιχνεύει μία πολύ υψηλή αντίσταση.	Στο τρέχον επίπεδο ισχύος το φως LED αναβοσβήνει 3 φορές → Σταμάτημα εξόδου
Προστασία χαμηλής τάσης	Η τάση της μπαταρίας πέφτει σε πολύ χαμηλά επίπεδα.	Όλες οι ενδείξεις LED αναβοσβήνουν 3 φορές → Σταμάτημα εξόδου
Προστασία από υπερφόρτωση	Η συσκευή έχει φορτίσει πλήρως.	Σταμάτημα της φόρτισης

ΠΡΟΣΟΧΗ

1. Απενεργοποιήστε την συσκευή, όταν αυτή δεν χρησιμοποιείται.
2. Μην αφήνετε την συσκευή χωρίς παρακολούθηση, όταν αυτή φορτίζει.
3. Μην την πετάτε, ρίχνετε ή κακομεταχειρίζεστε την συσκευή, καθώς μπορεί να προκαλέσει ζημιά.
4. Χρησιμοποιείτε έναν κανονικό φορτιστή USB με σωστό ρεύμα φόρτισης και περιοχή τάσης.
5. Διατηρείστε το μακριά από νερό ή κάθε άλλο εύφλεκτο αέριο ή υγρό .
6. Μην εκθέτεται την συσκευή απευθείας σε ηλιακή ακτινοβολία, σκόνη, υγρασία ή μηχανικό τράνταγμα.

7. Μην εκθέτεται την συσκευή σε παρά πολύ υψηλές θερμοκρασίες. (Συνιστώμενο εύρος θερμοκρασίας -10~60°C /14~140°F κατά την χρήση και -10~45°C /14~113°F κατά την αποθήκευση).
8. Ανακύκλωση ΗΗΕ: Το προϊόν αυτό δεν πρέπει να μεταχειρίζεται ως οικιακά απόβλητα, αντίθετα θα πρέπει να απορρίπτεται στο προβλεπόμενο σημείο συλλογής για την ανακύκλωση ηλεκτρικών και ηλεκτρονικών εξοπλισμών.
9. Ανακύκλωση μπαταρίας: Η μπαταρία του προϊόντος δεν θα πρέπει να μεταχειρίζεται ως οικιακά απόβλητα, αντίθετα θα πρέπει να απορρίπτεται σε στα προβλεπόμενα σημεία συλλογής χρησιμοποιημένων μπαταριών για ανακύκλωση.
10. Να επισκευάζετε την συσκευή σας μόνο από την Vaporesso. Μην δοκιμάσετε να την επισκευάσετε καθώς ενδέχεται να προκαλέσετε ζημιά ή τραυματισμό.

ΠΡΟΕΙΔΟΠΟΙΗΣΕΙΣ

Αυτό το επαναπληρώσιμο ηλεκτρονικό τσιγάρο προορίζεται για χρήση με το συμβατό υγρό αναπλήρωσης, το οποίο ενδέχεται να περιέχει νικοτίνη. Η νικοτίνη είναι μία εθιστική ουσία και δεν είναι κατάλληλη ή συνιστώμενη στις παρακάτω περιπτώσεις

1. Η συσκευή δεν είναι κατάλληλη για:

- Άτομα τα οποία είναι κάτω από την επιτρεπόμενη ηλικία καπνίσματος.
- Άτομα τα οποία πάσχουν από ασθένειες της καρδιάς, του στομάχου ή έλκη του δωδεκαδάκτυλου, σε άτομα με προβλήματα στο ήπαρ ή το νεφρό, χρόνιες ασθένειες του φάρυγγα ή δυσκολία αναπνοής λόγω βρογχίτιδας, εμφυσήματος ή άσθματος.

- Άτομα με υπερενεργό τον θυρεοειδή αδένα ή που πάσχουν από φαιοχρωμοκύττωμα(έναν όγκο του επινεφριδιακού αδένα που μπορεί να επηρεάσει την πίεση του αίματος).
- Άτομα τα οποία λαμβάνουν κάποια φαρμακευτική αγωγή, όπως Θεοφυλλίνη Ροπινιρόλη ή Κλοζαπίνη και άλλα.

2. Η συσκευή αυτή δεν ενδείκνυται για:
- Μη καπνίζοντες

3. Αν χρησιμοποιήσετε ένα υγρό αναπλήρωσης με νικοτίνη με αυτό το προϊόν, ενδέχεται να αντιμετωπίσετε τα παρακάτω αποτελέσματα: Αν συμβεί κάτι τέτοιο, συμβουλευτείτε άμεσα έναν υπεύθυνο υγείας και δείξτε τους το φυλλάδιο αυτό, εφόσον είναι δυνατόν:
- Νιώθετε κομμάρα
- Ναυτία
- Ζαλάδα
- Πονοκέφαλο
- Βήχα
- Ερεθισμό της στοματικής ή φαρυγγικής κοιλότητας
- Δυσφορία του στομάχου
- Λόξιγκα
- Ρινική συμφόρηση
- Τάση για εμετό
- ταχυπαλμία, πόνους ή ασυνήθιστο καρδιακό παλμό

Η συσκευή αυτή δεν θα πρέπει να χρησιμοποιείται για άτομα κάτω από την ηλικία καπνίσματος.

ITALIANO

ISTRUZIONI PER L'USO

1. Sostituire il POD
- Estrarre il POD usato dalla batteria;
- Installare un nuovo POD alla batteria e accertarsi che siano saldamente collegati;

2. Aggiungere e-liquido(Fare riferimento alla figura 1)
Estrarre il POD usato dalla batteria ed estrarre il tappo in silicone dalla parte inferiore del POD;
- Riempire l'e-liquid attraverso il foro
- Al termine del riempimento, rimettere saldamente in posizione il tappo di silicone.
- Attendere 5 minuti per consentire all'e-liquid di bagnare completamente la bobina.

3. Regolare il flusso dell'aria(Fare riferimento alla figura 2)
Per regolare il volume del flusso d'aria, provare a ruotare la manopola di regolazione del POD di 180° einserire. È possibile selezionare due volumi di flusso d'aria più o meno ampi.

4. Accendere il dispositivo
Fare 5 volte clic sul pulsante di accensione entro 2 secondi per accendere o spegnere il dispositivo.

5. Iniziare a svapare
Premere il pulsante di accensione per una straordinaria esperienza di svapatura.

6. Livello della batteria

LED	Stato batteria
☰	60%-100 %
☰	30-60%
—	≤30%

7. Caricare la batteria

Una volta collegato il cavo Tipo-C alla batteria, sullo schermo vengono visualizzati l'indicatore della batteria e la carica residua.

8. Modalità di sicurezza

Se il tempo di svapo supera gli 8 secondi, il LED del livello di potenza si accende 3 volte e il dispositivo si spegne automaticamente, premere il pulsante di accensione 5 volte costantemente per riaccenderlo.

PROTEZIONI

Protezioni	Situazione	Indicatore
Protezione resistenza bassa	Il dispositivo rileva una resistenza ultra bassa.	Tutti gli indicatori LED lampeggiano 5 volte → Stop Output
Protezione da cortocircuito	Il dispositivo ha rilevato un cortocircuito.	Tutti gli indicatori LED lampeggiano 5 volte → Stop Output
Protezione nessun carico	Il dispositivo non rileva l'atomizzatore.	Livello di potenza attuale Il LED si accende 3 volte→ Stop Output
Protezione resistenza elevata	Il dispositivo rileva una resistenza ultra bassa.	Livello di potenza attuale Il LED si accende 3 volte → Stop Output
Protezione da bassa tensione	La tensione della batteria è troppo bassa.	Tutti gli indicatori LED lampeggiano 3 volte → Stop Output
Protezione da sovraccarico	Il dispositivo è completamente carico.	Interrompe la carica

ATTENZIONI

1. Spegnere il dispositivo quando non in uso.
2. Non lasciare il dispositivo in carica incustodito.
3. Non fare cadere, gettare o usare in modo errato il dispositivo, potrebbero verificarsi danni.
4. Usare un caricatore con uscita USB standard con corrente e tensioni di carica adeguate.
5. Tenere lontano da acqua o qualsiasi gas e liquido infiammabile.
6. Non esporre il dispositivo alla luce diretta del sole, polvere, umidità o urti meccanici.
7. Non esporre il dispositivo a temperature estreme. (Intervallo di temperature consigliato:-10~60°C /14~140°F durante l'uso e -10~45°C /14~113°F quando non utilizzata).

8. Riciclo EEE: Il prodotto non deve essere trattato come un rifiuto domestico, deve invece essere consegnato nei punti di raccolta applicabili per il riciclo delle apparecchiature elettriche ed elettroniche.
9. Riciclo della batteria: La batteria del prodotto non deve essere trattata come un rifiuto domestico, deve invece essere consegnata nei punti di raccolta delle batterie usate applicabili per il riciclo.
10. Il dispositivo deve essere riparato solo da Vaporesso. Non tentare di riparare il dispositivo, potrebbero verificarsi danni o lesioni personali.

AVVERTENZE

Questa sigaretta elettronica ricaricabile è intesa per l'uso con e-liquid compatibile che può contenere nicotina. La nicotina è una sostanza additiva e non è adatta o consigliata per l'uso nei seguenti casi:

1. Il dispositivo non è adatto a:
- Persone di età inferiore a quella legale per poter fumare.
- Persone che presentano cardiopatia, ulcere allo stomaco o duodenali, problemi al fegato o reni, malattie della gola a lungo termine o difficoltà respiratorie dovute a bronchite, enfisema o asma.
- Persone con ghiandola tiroidea iperattiva o feocromocitoma (un tumore della ghiandola surrenale che può incidere sulla pressione sanguigna).
- Persone che assumono alcune medicine come Theophylline, Ropinirole o Clozapine ecc.

2. Il dispositivo non è consigliato a:
- Non fumatori
- Donne incinta o in allattamento

3. Potrebbe verificarsi quanto segue quando si utilizza e-liquid contenente nicotina con questo prodotto. In tal caso, consultare un medico e mostrare loro questo foglio illustrativo se possibile:
- Sensazione di svenimento - Nausea
- Capogiri - Mal di testa - Tosse
- Irritazione di bocca o gola - Mal di stomaco
- Singhiozzo - Congestione nasale - Vomizione
- Palpitazioni toraciche/dolore o battito cardiaco irregolare

Il dispositivo non deve essere utilizzato da persone di età inferiore a quella legale per poter fumare.

日本語

使用方法

1.POD を置き換え

- 使用済みの POD をバッテリーから取り外します。
- バッテリーに新規 POD をインストールし、きちんと接続されていることを確認します。

2.E リキッドの充填（図 1 を参照してください）

- 使用済みの POD をバッテリーから取り外し、シリコンプラグを POD の底から取り外します；
- 穴を通じて E リキッドを充填します。
- 充填が終了したのちに、シリコンプラグを元の場所に接続しなおします。
- 5 分間待って､E リキッドをコイルに完全に染み込ませます。

3. エアフローの調整（図 2 を参照してください）

エアフローの量を調整するには、POD を 180°回転させ挿入します。より緩い、またはより引き締められたエアフローの量 2 つから選択できます。

4. 装置の電源オン

電源ボタンを 2 秒以内に 5 回押すと装置の電源がオン、またはオフになります。

5. ベイピングの開始

電源ボタンを押して、特別なベイピング体験をお楽しみください。

6. バッテリー残量

LED	バッテリー状態
☰	60%-100 %
☰	30-60%
—	≤30%

7. バッテリーの充電

タイプ C ケーブルをバッテリーに接続すると、ディスプレイにバッテリーアイコンと充電が完了するまでの時間が表示されます。

8. セーフモード

蒸気を吸う時間が 8 秒を超える場合、電力レベル LED ライトが 3 回点滅し、デバイスの電源が自動的にオフになります。電源ボタンを 5 回押し続けると、再び電源がオンになります。

保護

保護	状態	インジケーター
低抵抗からの保護	デバイスが極めて低い抵抗を検出しました。	LED インジケーターが５回点灯し、→ 出力を停止します。
短絡保護	装置が短絡を検出します。	LED インジケーターが５回点灯し、→ 出力を停止します。
無負荷保護	デバイスがアトマイザーを検出しません。	現在の電力レベル LED 照明が３回呼吸しています → 出力停止
高抵抗保護	デバイスが極めて高い抵抗を検出しました。	現在の電力レベル LED 照明が３回呼吸しています → 出力停止

低電圧保護	バッテリー電圧が低下しています。	LED インジケーターが 3 回点灯します。 → 出力停止
過充電保護	デバイスがフル充電されました。	充電を停止します。

注意事項

1.使用していないときは､装置の電源をオフにしてください。

2. 充電器を放置しないてください。

3. 故障の原因となりますので、本製品を落としたり、投げたり、乱暴に扱ったりしないでください。

4. 標準の USB 出力充電器を使用して、適切な充電電流と電圧範囲内で充電してください。

5. 水、または可燃性のガスや液体の近くで使用しないでください。

6. 装置を直射日光や埃、湿気にさらしたり、機械的衝撃を与えないでください。

7. 極端な温度にさらさないでください（推奨温度範囲: -10 ～ 60 °C /14 ～ 140 °F （使用中）、-10 ～ 45 °C /14 ～ 113 °F （保管中）。

8.EEE リサイクル: 本製品を家庭ごみとして取り扱わず、電気機器・電子機器を取り扱うリサイクル回収所まで お持ちください。

9. バッテリーのリサイクル本製品のバッテリーを家庭ごみとして取り扱わず、使用済みバッテリーを取り扱うリサイクル回収 所までお持ちください。

10. 本製品を修理する場合は、必ず Vaporesso にお問い合わせください。故障や怪我の原因となりますので、自分で修理しようとしないでください。

警告

本詰め替え式電子タバコは、ニコチンを含む可能性のある、互換性の e リキッドでの使用を目的としています。ニコチンには 中毒性がありますので、以下の場合での使用は、適切ではない、または推奨できません。

1. 以下の方は、本製品を使用しないでください。

- 喫煙の法定年齢に満たない方
- 心臓病、胃潰瘍や十二指腸潰瘍、肝臓障害や腎臓障害などの病歴がある方や気管支炎、肺気腫、喘息による長期間続く喉の炎

症や呼吸困難がある方

- 甲状腺機能亢進のある方や褐色細胞腫 a （血圧に影響を及ぼす副腎腫瘍）の病歴のある方
- テオフィリン、ロピニロール、またはクロザピンなど特定の薬を服用している方

2. 以下の方は、本製品の使用を控えてください。

- 非喫煙者
- 妊娠、または授乳中の方

3. 本製品でニコチンを含む e リキッドを使用した場合、以下の症状を伴う場合があります。症状がある場合は、医療専門家に 相談し、可能であれば本取扱説明書をお見せください。

- 立ち眩み - 吐き気 - めまい - 頭痛 - 咳 - 口や喉の痒み - 胃の不快感 - しゃっくり
- 鼻づまり - 嘔吐 - 動悸や胸の痛み、不整脈

喫煙の法定年齢に満たない方は、本装置を使用しないでください。

한국인

사용자 지침

1. POD 교체

- 배터리에서 사용한 POD 를 빼냅니다 .
- 새 POD 를 배터리에 설치하고 확실히 연결되었는지 확인합니다 .

2.E-liquid 채우기 (그림 1 을 참조하십시오)

- 배터리에서 사용한 POD 를 빼내고 POD 바닥에서 실리콘 플러그를 뽑습니다 .
- 구멍을 통해 e-liquid 를 충전합니다
- 충전이 완료된 후 실리콘 플러그를 제자리에 확실히 다시 끼웁니다 .
- E-liquid 가 coil 에 완전히 스며들 때까지 5 분 정도 대기합니다 .

3. 공기 흐름 조정 (그림 2 을 참조하십시오)

공기흐름 양을 조절하려면 POD 를 180° 회전하고 삽입을 시도합니다 . 느슨하거나 빽빽한 두 가지 공기흐름 양을 선택할 수 있습니다 .

4. 기기 전원 켜기

전원 버튼을 2 초 동안 5 번 클릭하여 장치의 전원을 켜거나 끕니다 .

5. 베이핑 시작

전원 버튼을 눌러 특별한 베이핑을 경험하십시오 .

6. 배터리 수준

LED	배터리 상태
☰	60%-100 %
☰	30-60%
—	≤30%

7. 배터리 교체

타입 -C 케이블을 배터리에 연결하면 배터리 잔량 및 남은 충전 시간이 화면에 표시됩니다 .

8. 안전 모드

베이핑 시간이 8 초를 초과하면 전원 레벨 LED 가 3 회 호흡하고 장치가 자동으로 꺼집니다 . 전원 버튼을 5 회 계속 눌러 다시 전원을 켭니다 .

보호 기능

보호 기능	상황	표시기
낮은 저항 보호	기기가 아주 낮은 저항을 감지합니다 .	모든 LED 표시등 5 번 점멸 → 출력 중지
합선 보호	기기가 합선을 감지합니다 .	모든 LED 표시등 5 번 점멸 → 출력 중지
무부하 보호	기기가 애터마이저를 감지하지 않습니다 .	현재 전력 레벨 LED 라이트 3 번 브리딩 → 출력 중지
높은 저항 보호	기기가 아주 높은 저항을 감지합니다 .	현재 전력 레벨 LED 라이트 3 번 브리딩 → 출력 중지

낮은 전압 보호	배터리 전압이 너무 낮습니다 .	모든 LED 표시등 3 번 점멸 → 출력 중지
과충전 보호	기기가 완전히 충전되었습니다 .	충전 중지

주의

1. 기기를 사용하지 않을 때는 전원을 꺼주십시오 .

2. 충전 기기를 방치하지 마십시오 .

3. 기기를 떨어뜨리거나 던지거나 함부로 다루지 마십시오 . 기기가 손상될 수 있습니다 .

4. 충전 전류 및 전압 범위가 올바른 표준 USB 출력 충전기를 사용하십시오 .

5. 물 또는 가연성 가스 , 액체로부터 거리를 두어 보관하십시오 .

6. 기기를 직사광선 , 먼지 , 습기 또는 기계적 충격에 노출하지 마십시오 .

7. 기기를 극한의 온도에 노출하지 마십시오 . (권장 온도 범위 : 사용 시 -10~60℃ /14~140 °F , 보관 시 -10~45℃ /14~113 °F).

8. EEE 재활용 : 해당 제품은 가정용 쓰레기로 처리해서는 안되고 전기 및 전자 장비 재활용을 위한 적절한 수거 장소에 인계되어야 합니다 .

9. 배터리 재활용 : 제품 배터리를 가정용 쓰레기로

처리해서는 안되고 올바른 폐배터리 수거 장소에 인계하여 재활용해야 합니다 .

10. Vaporeso 에서만 장치를 수리해야 합니다 . 손상 또는 부상의 위험이 있으니 직접 수리하지 마십시오 .

경고

본 리필형 전자담배는 니코틴을 함유하는 호환 가능한 전자담배와 함께 사용하기 위한 제품입니다 . 니코틴은 중독성 물질이며 다음의 경우에는 사용이 적합하지 않거나 권장되지 않습니다 :

1. 해당 기기는 다음에 적합하지 않습니다 :

- 법적 흡연 가능한 연령 미만인 사람 .

- 심장질환 , 위궤양 또는 십이지장궤양 , 간 또는 신장질환 , 장기간의 인후질환을 가지고 있는 사람 또는 기관지염 , 폐기종 , 천식으로 인한 호흡곤란이 있는 사람 .

- 갑상선 기능 항진증이 있거나 크롬 친화 세포종

(혈압에 영향을 줄 수 있는 부신의 종양) 이 있는 사람 .

- 테오필린 , 로피니롤 또는 클로자핀 등과 같은 특정 약물을 복용하는 사람 .

2. 해당 기기는 다음과 같은 경우에는 권장되지 않습니다 .

- 비흡연자

- 임산부 또는 모유 수유중인 여성

3. 니코틴을 함유한 e-liquid 를 이 제품과 함께 사용하면 다음을 경험할 수 있습니다 . 이를 경험한 경우 의료 전문가와 상담하고 가능한 경우 본 전단을 보여주십시오 .

- 현기증 - 울렁거림 - 어지러움 - 두통 - 기침

- 입이나 목의 자극 - 위 불편감 - 딸꾹질

- 코막힘 - 구토

- 가슴 두근거림 / 통증 또는 불규칙한 심장 박동

본 기기는 법적인 흡연 연령 미만인 사람이 사용해서는 안 됩니다 .

www.vaporesso.com